Service
Service
Service

Safety regulations require that the set be restored to its original condition and that parts which are identical with those specified, be used.

5688A

Service Manual

(GB) TECHNICAL DATA

Mains voltage	: 110-127-220-240 V; 50/60 Hz
Power consumption (max)	: 40 W
Output power (d = 10 %)	: 2x6 W
P.U. heads	: GP214-GP215
Impedance of headphone output	⩾ 8 Ω
Loudspeaker impedance	: 4 Ω
Input sensitivity, tuner	: 280 mV/1 MΩ
Input sensitivity, P.U.	: 300 mV/1 MΩ
Input sensitivity, tape recorder	: 280 mV/1 MΩ
Output voltage, tape recorder	: 0,2 mV/kΩ
Record player	: 22GC027

(NL) TECHNISCHE GEGEVENS

Netspanning	: 110-127-220-240 V; 50/60 Hz
Opgenomen vermogen (max)	: 40 W
Uitgangsvermogen (d = 10 %)	: 2x6 W
P.U. koppen	: GP214-GP215
Impedantie koptelefoonuitgang	⩾ 8 Ω
Luidsprekerimpedantie	: 4 Ω
Ingangsgevoeligheid, tuner	: 280 mV/1 MΩ
Ingangsgevoeligheid, P.U.	: 300 mV/1 MΩ
Ingangsgevoeligheid, recorder	: 280 mV/1 MΩ
Uitgangsspanning, recorder	: 0,2 mV/kΩ
Platenspeler	: 22GC027

(F) CARACTERISTIQUES TECHNIQUES

Tension secteur	: 110-127-220-240 V; 50/60 Hz
Puissance absorbée (max)	: 40 W
Puissance de sortie (d = 10 %)	: 2x6 W
Têtes de P.U.	: GP214-GP215
Impédance sortie écouteur	⩾8 Ω
Impédance haut-parleur	: 4 Ω
Sensibilité d'entrée tuner	: 280 mV/1 MΩ
Sensibilité d'entrée P.U.	: 300 mV/1 MΩ
Sensibilité d'entrée magnétophone	: 280 mV/1 MΩ
Tension de sortie magnétophone	: 0,2 mV/kΩ
Tourne-disque	: 22GC027

(D) TECHNISCHE DATEN

Netzspannung	: 110-127-220-240 V; 50/60 Hz
Leistungsaufnahme (maximal)	: 40 W
Ausgangsleistung (d = 10 %)	: 2x6 W
T.A-Köpfe	: GP214-GP215
Impedanz des Kopfhörerausganges	⩾8 Ω
Lautsprecherimpedanz	: 4 Ω
Eingangsempfindlichkeit des Tuners	: 280 mV/1 MΩ
Eingangsempfindlichkeit des Plattenspielers	: 300 mV/1 MΩ
Eingangsempfindlichkeit des Recorders	: 280 mV/1 MΩ
Ausgangsspannung des Recorders	: 0,2 mV/kΩ
Plattenspieler	: 22GC027

(I) DATI TECNICI

Tensione di rete	: 110-127-220-240 V; 50/60 Hz
Potenza assorbita (massima)	: 40 W
Potenza d'uscita (d = 10 %)	: 2x6 W
Testina P.U.	: GP214-GP215
Impedenza di uscita per cuffia	⩾8 Ω
Impedenza dell'altoparlante	: 4 Ω
Sensibilità d'ingresso sintonizzatore	: 280 mV/1 MΩ
Sensibilità d'ingresso P.U.	: 300 mV/1 MΩ
Sensibilità d'ingresso registratore	: 280 mV/1 MΩ
Tensione di uscita registratore	: 0,2 mV/kΩ
Giradischi	: 22GC027

DocumentationTechnique Service Dokumentation Documentazione di Servizio Huolte-Ohje Manual de Servicio Manual de Serviçio

PHILIPS

Subject to modification
4822 726 11392
Printed in The Netherlands

PHILIPS

(E) DATOS TECNICOS

Tensión de red	: 110-127-220-240 V; 50/60 Hz
Potencia de consumo (max)	: 40 W
Potencia de salida (d = 10 %)	: 2x6 W
Cabezas fonocaptoras	: GP214-GP215
Impedancia de salida de auriculares	⩾8 Ω
Impedancia de altavoz	: 4 Ω
Sensibilidad de entrada sintonizador	: 280 mV/1 MΩ
Sensibilidad de entrada tocadiscos	: 300 mV/1 MΩ
Sensibilidad de entrada magnetófono	: 280 mV/1 MΩ
Tensión de salida magnetófono	: 0,2 mV/kΩ
Tocadiscos	: 22GC027

(S) TEKNISKA DATA

Nätspänning	: 110-127-220-240 V; 50/60 Hz
Strömförbrukning (max)	: 40 W
Uteffekt (d = 10 %)	: 2x6 W
Pick-up huvuden	: GP214-GP215
Hörtelefonimpedans	⩾8 Ω
Högtalarimpedans	: 4 Ω
Ingangskänslighet tuner	: 280 mV/1 MΩ
Ingangskänslighet P.U.	: 300 mV/1 MΩ
Ingangskänslighet bandspelarens	: 280 mV/1 MΩ
Utspänning bandspelarens	: 0,2 mV/kΩ
Skivspelare	: 22GC027

(DK) TEKNISKE DATA

Netspændinger	: 110-127-220-240 V; 50/60 Hz
Strømforbrug (maximum)	: 40 W
Udgangseffekt (d = 10 %)	: 2x6 W
Pick-up's	: GP214-GP215
Impedans, hovetelefonudgang	⩾8 Ω
Højttalerimpedans	: 4 Ω
Indgangsfølsomhed tuner	: 280 mV/1 MΩ
Indgangsfølsomhed P.U.	: 300 mV/1 MΩ
Indgangsfølsomhed bandoptager	: 280 mV/1 MΩ
Udgangsspænding bandoptager	: 0,2 mV/kΩ
Pladespiller	: 22GC027

(N) TEKNISKE DATA

Nettspenninger	: 110-127-220-240 V; 50/60 Hz
Effektforbruk (maksimum)	: 40 W
Utgangseffekt (d = 10 %)	: 2x6 W
P.U.-hoder	: GP214-GP215
Impedans på hodetelefonutgang	⩾8 Ω
Høyttalerimpedans	: 4 Ω
Ingangsfølsomhet, tuner	: 280 mV/1 MΩ
Ingangsfølsomhet, P.U.	: 300 mV/1 MΩ
Ingangsfølsomhet, båndopptaker	: 280 mV/1 MΩ
Utgangsspenning, båndopptaker	: 0,2 mV/kΩ
Platespiller	: 22GC027

(SF) TEKNILLISET TIEDOT

Verkkojännite	: 110-127-220-240 V; 50/60 Hz
Tehontarve (maksimi)	: 40 W
Lähtoteho (d = 10 %)	: 2x6 W
Ädnipäät	: GP214-GP215
Lähtöimpedanssi kuulokkeet	⩾8 Ω
Kovaäänisimpedanssi	: 4 Ω
Sinäänmenoherkkyys, viritin	: 280 mV/1 MΩ
Sisäänmenoherkkyys, äänirasia	: 300 mV/1 MΩ
Sisäänmenoherkkyys, nauhurin	: 280 mV/1 MΩ
Lähtöjännite, nauhurin	: 0,2 mV/kΩ
Levysoitin	: 22GC027

| | | |

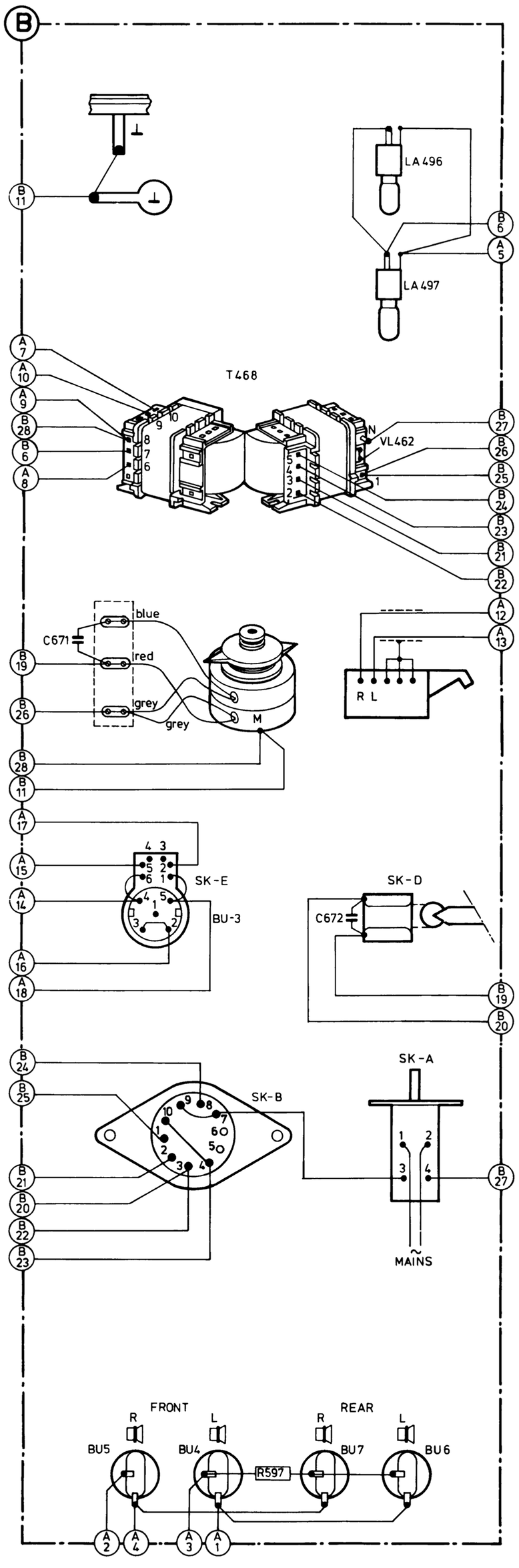

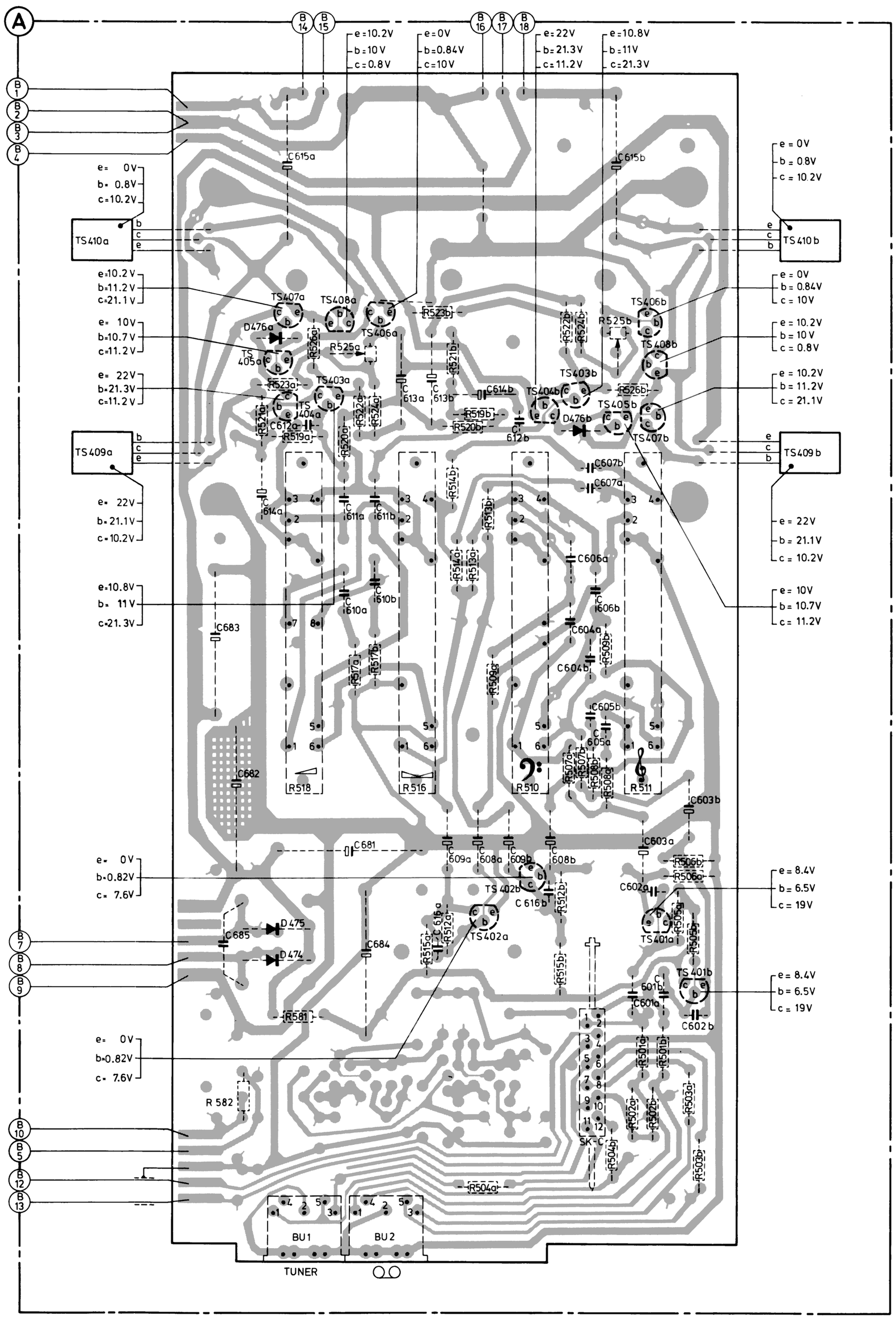

MISC.	C	C	R	R
LA496				
LA497	615c	615b		
T468				
TS410a				
TS410b				
VL462				
TS406b				
TS407a				
TS407b			523b	
TS406a				522b
TS408a				524b
D476a			526a	
TS408b			525a	525b
TS405a			521b	
TS403a	613a			
TS404a	613b			
TS403b	614b			
TS404b	612a		523a	526b
TS407b			519b	
D476b		612b	520b	
TS405b			521a	522a
TS409b			519a	524a
TS409a			520a	
		607b		
		607a	514b	
	614a			
	611a			
M	611b		513b	
			514a	
			513a	
	610b			
	610a	606a		
	671			
		606b		
SK-E	683	604a		509b
			517b	
		604b	517a	
BU 3			509a	
SK-D				
		605b		
		605a		510
				507b
				507a
				508b
			518	508a
	682			
	672		516	511
		603b		
	609a	609b		
	681	608b		506b
	608a	603a		
TS402b				506a
		602a		512b
TS402a	616 b			
TS401a			512a	505a
D475	616a			
	685		515a	505b
D474	684			
	601a			515b
TS401b	601b			
SK-B		602b		
SK-A			581	
				501b
				501a
SK-C				503a
				502a
				502b
				504b
				503 b
BU 5				504a
BU 4				
BU 7				
BU 6				
BU1				
BU2			597	

5310E

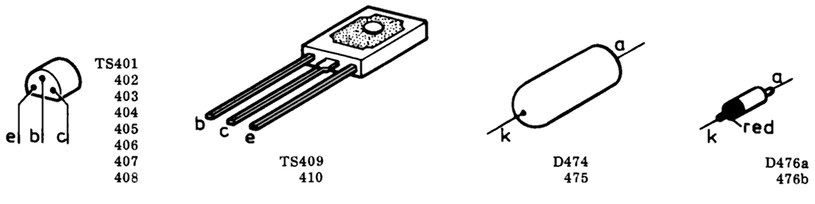

Fig. 2

CS51620

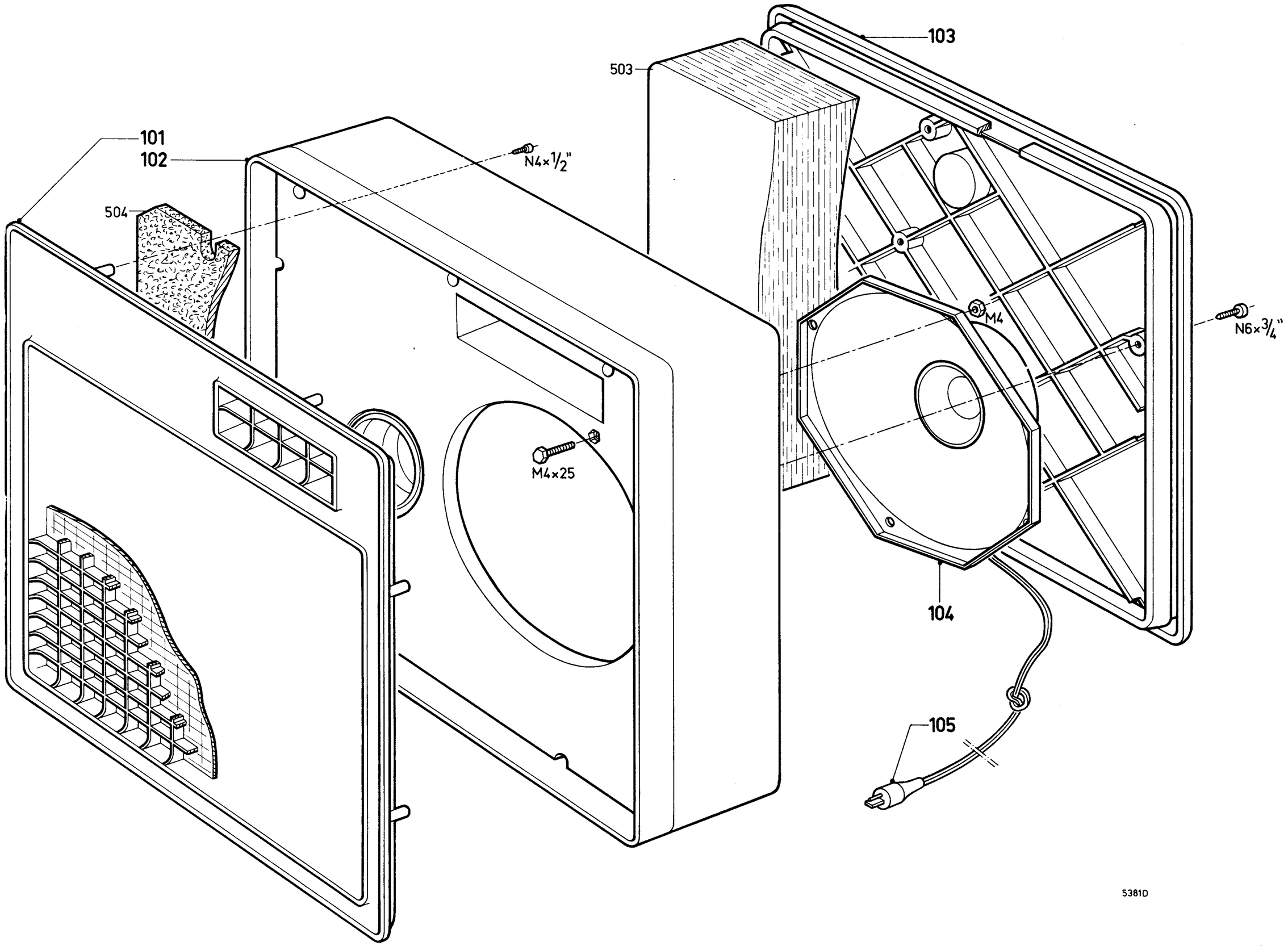

101	4822 458 40224	
102	4822 445 20013	
103	4822 445 40011	
104	4822 240 50094	
105	4822 264 30041	

Fig. 3

T468		4822 145 40158
VL462		4822 252 20071
SK-A		4822 276 10504
SK-C		4822 277 30571
LA496-LA497	6 V - 100 mA	4822 134 40005
TS401a-401b	BC549C	5322 130 44216
TS402a-402b	BC548C	5322 130 44196
TS403a-403b 405a-405b	BC548B	4822 130 40937
TS404a-404b	BC558A	4822 130 40962
TS406a-406b	BC548A	4822 130 40948
TS407a-407b	BC338	5322 130 44121
TS408a-408b	BC328	5322 130 44104
TS409a-409b	BD234	4822 130 41048
TS410a-410b	BD233	5322 130 44281

D474-475	BY126	5322 130 30192
D476a-476b	OF156	4822 130 30265
R510a-510b	2x100 kΩ (lin)	4822 105 10136
R511a-511b	2x22 kΩ (lin)	4822 105 10135
R516a-516b	2x47 kΩ	4822 105 10188
R518a-518b	2x17 k + 5 kΩ	4822 105 10189
R597	8,2 Ω - 7 W	4822 112 41052
C603a-603b 608a-608b 609a-609b	4,7 µF - 63 V	5322 124 20594
C613a-613b	68 µF - 16 V	4822 124 20469
C614a-614b	22 µF - 25 V	4822 124 20476
C615a-615b	1500 µF - 16 V	4822 124 20525
C681-682-683	1000 µF - 25 V	4822 124 20529
C684	680 µF - 25 V	4822 124 20534

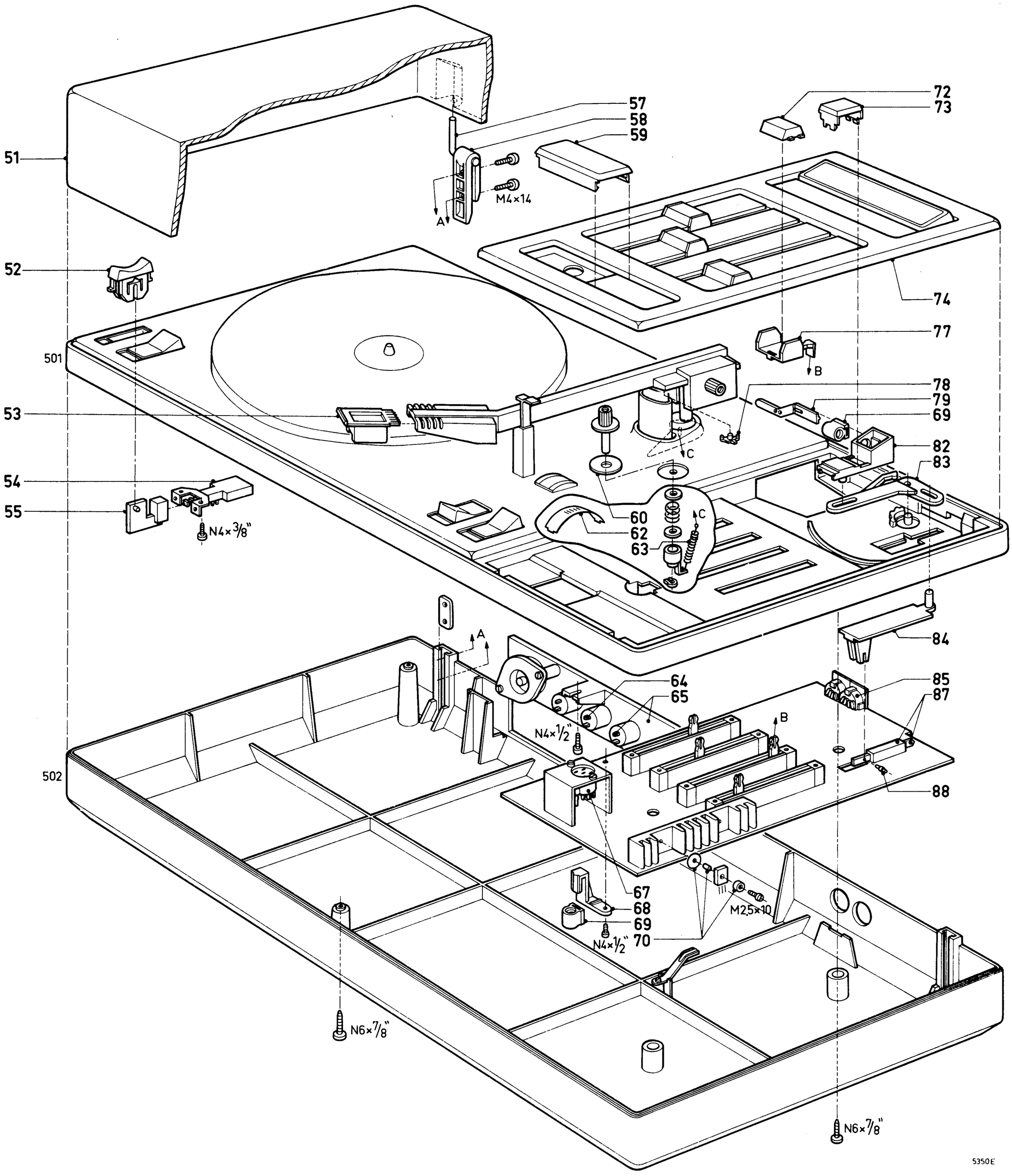

Fig. 4

51	4822 444 20177	57	4822 417 10543	63	4822 492 31233	69	4822 255 10007
52	4822 410 21533	58	4822 417 10545	64	4822 268 20032	70	4822 255 40115
53	4822 256 90159	59	4822 411 60386	65	4822 268 30043	72	4822 381 10417
54	4822 276 10504	60	4822 454 30231	67	4822 267 40192	73	4822 411 60346
55	4822 278 80165	62	4822 454 30229	68	4822 402 60475	74	4822 444 30215

77	4822 402 50135	84	4822 402 50134
78	4822 462 71019	85	4822 267 40209
79	4822 402 60477	87	4822 277 30571
82	4822 402 60476	88	4822 535 90892
83	4822 402 50133		